# 金属箔贴片采样电阻(4电极类型)

## ■KRL系列

### 特　长

・能够更好的检测电压，电压端分离 4 电极类型贴片电阻
・极低的电阻值，温度系数也极其稳定：4mΩ：±50ppm/℃
・额定功率有 1W ～ 5W

Lead free　Halogen free　RoHS Compliance

### 用　途

・智能电话　手机　PC　HDD　AV 设备　电源设备　变压器　汽车相关设备　工业仪表　工业计量等



## ◆品名构成

KRL　3216T4　- M - R010 - F - T1
(KRL　3216T4A - M - R010 - F - T1)

- 料号
- 尺寸：KRL3216T4, KRL6432T4, KRL7638T4 KRL9045T4, KRL11050T4,
- 使用温度范围：M(低热功率品)
- 名义电阻值
- 电阻值精度
- 包装：T1(1,000个) T5(5,000个)

## ◆额　定

| 型　号 | 额定功率 | 温度系数 (ppm/℃) | 电阻值范围※1(Ω)与精度(%) ±1%(F) | ±2%(G) | ±5%(J) | 电阻值系列 | 温度范围 | 包　装 |
|---|---|---|---|---|---|---|---|---|
| KRL3216T4 (KRL3216T4A) | 1W | ±50 (±35) | 4m≦R≦9m (1m step) 10m≦R≦100m R=200m, 500m | — | — | E6※2 | -55℃ ~ 155℃ (Code M) | T1 T5 |
| | | ±100(±75) | R=3m | R=2m | R=1m | | | |
| KRL6432T4 | 2W | ±50 | 4m≦R≦9m (1m step) 10m≦R≦100m R=200m, 500m | — | — | | | |
| | | ±100 | R=3m | R=2m | R=1m | | | |
| KRL7638T4 | 3W | ±50 | 4m≦R≦9m (1m step) 10m≦R≦100m R=200m, 500m | — | — | | | |
| | | ±100 | R=3m | R=2m | R=1m | | | |
| KRL9045T4 | 4W | ±50 | 4m≦R≦9m (1m step) 10m≦R≦100m R=200m, 500m | — | — | | | |
| | | ±100 | R=3m | R=2m | R=1m | | | |
| KRL11050T4 | 5W | ±50 | 4m≦R≦9m (1m step) 10m≦R≦100m R=200m, 500m | — | — | | | T1 |
| | | ±100 | R=3m | R=2m | R=1m | | | |

※1　1mΩ以下的电阻也可对应，具体请咨询敝公司业务。
※2　E-6 以外的电阻值也可对应，具体请咨询敝公司业务。

## ◆外形尺寸

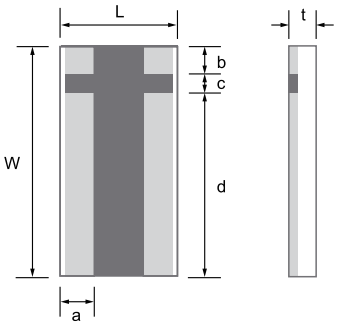


| 型　号 | 尺寸 (inch) | L | W | a | b | c | d | t |
|---|---|---|---|---|---|---|---|---|
| KRL3216T4 | 0612 | 1.60±0.20 | 3.20±0.20 | 0.35±0.20 | 0.35±0.15 | 0.20±0.10 | 2.65±0.15 | 0.50±0.20 |
| KRL3216T4A | 0612 | 1.60±0.20 | 3.20±0.20 | 0.45±0.20 | 0.50±0.20 | 0.50±0.20 | 2.20±0.20 | 0.50±0.20 |
| KRL6432T4 | 1225 | 3.20±0.20 | 6.40±0.20 | 0.50±0.20 | 0.70±0.15 | 0.50±0.10 | 5.20±0.15 | 0.50±0.20 |
| KRL7638T4 | 1530 | 3.80±0.20 | 7.60±0.20 | 0.55±0.20 | 0.80±0.20 | 0.60±0.20 | 6.20±0.10 | 0.50±0.20 |
| KRL9045T4 | 1835 | 4.50±0.20 | 9.00±0.20 | 0.50±0.20 | 0.70±0.20 | 0.50±0.20 | 5.20±0.10 | 0.50±0.20 |
| KRL11050T4 | 2043 | 5.00±0.20 | 11.0±0.20 | 0.70±0.20 | 1.40±0.20 | 1.10±0.20 | 8.50±0.10 | 0.50±0.20 |

(unit : mm)

## ◆等价电路

Ⓥ 电压端子
Ⓘ 电流端子
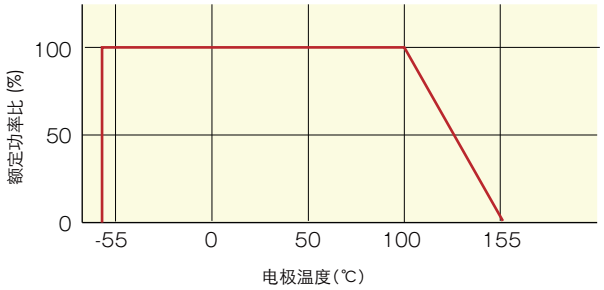
## ◆负荷减轻曲线